CELORIA DARIO s.r.l.
COSTRUZIONI MECCANICHE

ifa technologies s.r.l.

Mittenantriebsmaschine mit Langdrehfunktion

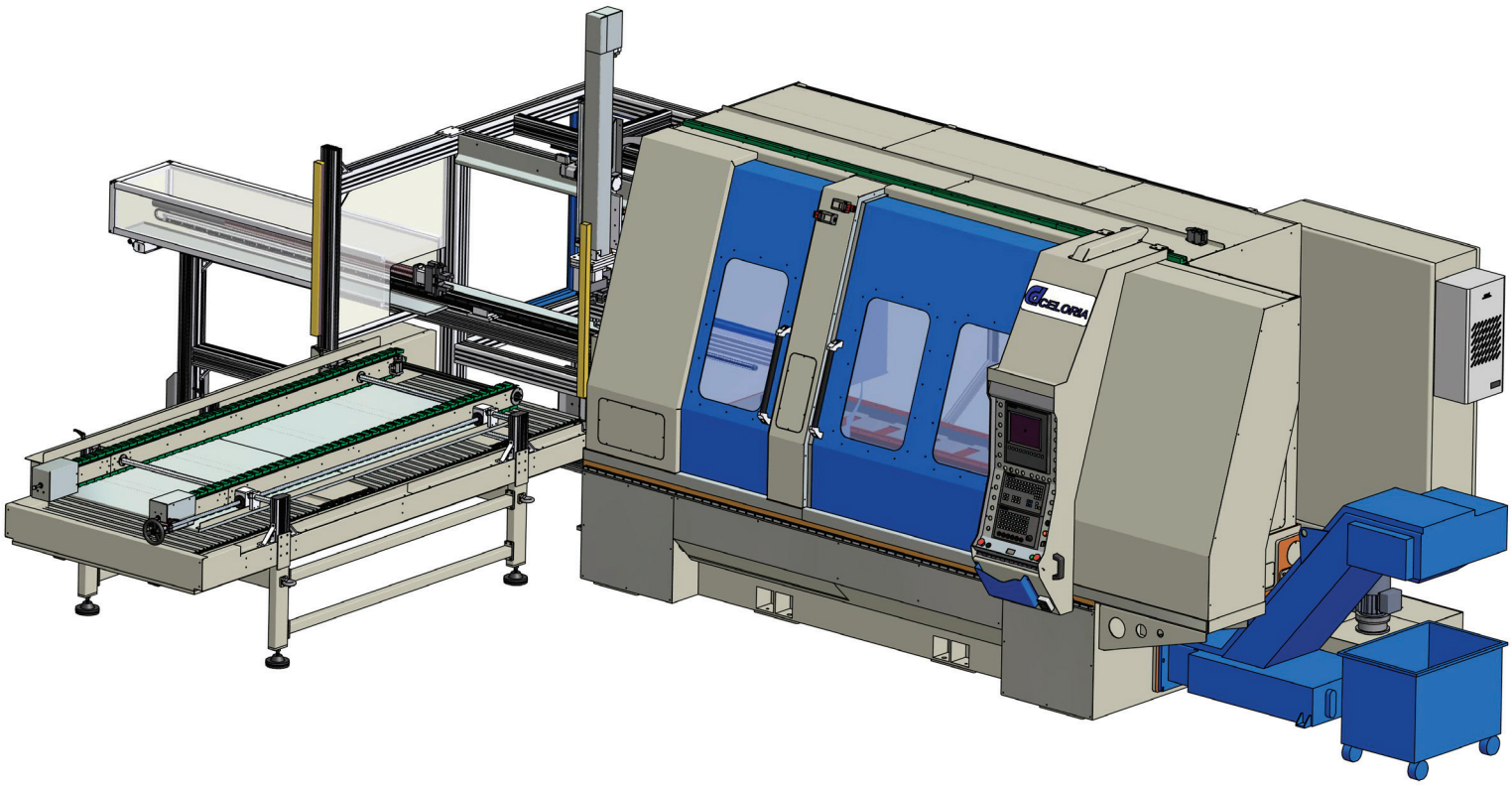

B 3154

Steuerung Siemens 840D Solutionline

Mittenantrieb 1 x feste Spindel
Führungsbuchse 1 x bewegliche Spindel

Je nach Konfiguration und Ausbaustufe:

- 7 linear Achsen
- 2 zirkular Achsen
- 42 mm Stangendurchlaß
- Wellen von 350 mm – 3.000 mm Spindelstockhub
- 7 linear gesteuerte Achsen
- 6 angetriebene Werkzeuge

CELORIA DARIO s.r.l.
COSTRUZIONI MECCANICHE

ifa technologies s.r.l.

Sonder-Lösungen
nach Kundenspezifikation

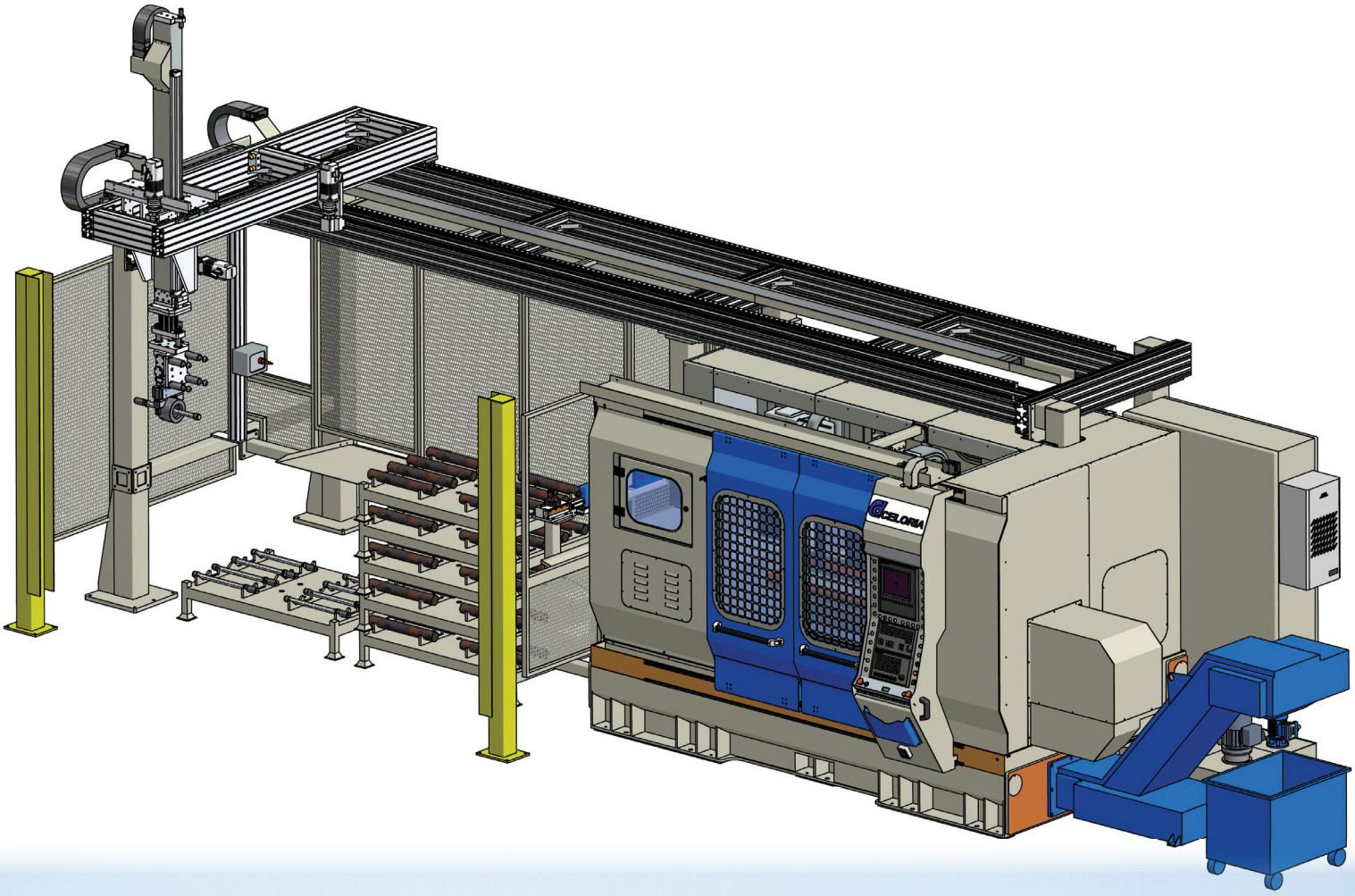

Legen Sie uns Ihre Anforderung auf den Tisch

Wir loten das Potential Ihres Werkstücks aus und unterbreiten Ihnen unsere Vorschläge, wie Sie mit unseren Anlagen ihr Teil zu einem deutlich günstigeren Preis produzieren können.
Diese Analyse kostet Sie keinen Cent, kann Ihnen jedoch Tausende von Euro sparen. Wenn sich bei dieser Kosten- und Machbarkeitsstudie herausstellt, dass wir nicht die technischen Möglichkeiten haben, um Ihnen das günstigste Verfahren bieten zu können, dann sagen wir Ihnen das auch offen und ehrlich.

www.youtube.com/ifatec

ifa technologies s.r.l.
Via 2 Giugno 173 -181/1
I-24040 Bonate Sotto (Bg)
Tel./ Fax +39 035 99 55 98
info@xxl-langdreher.com
www.xxl-langdreher.com